P3 - P4

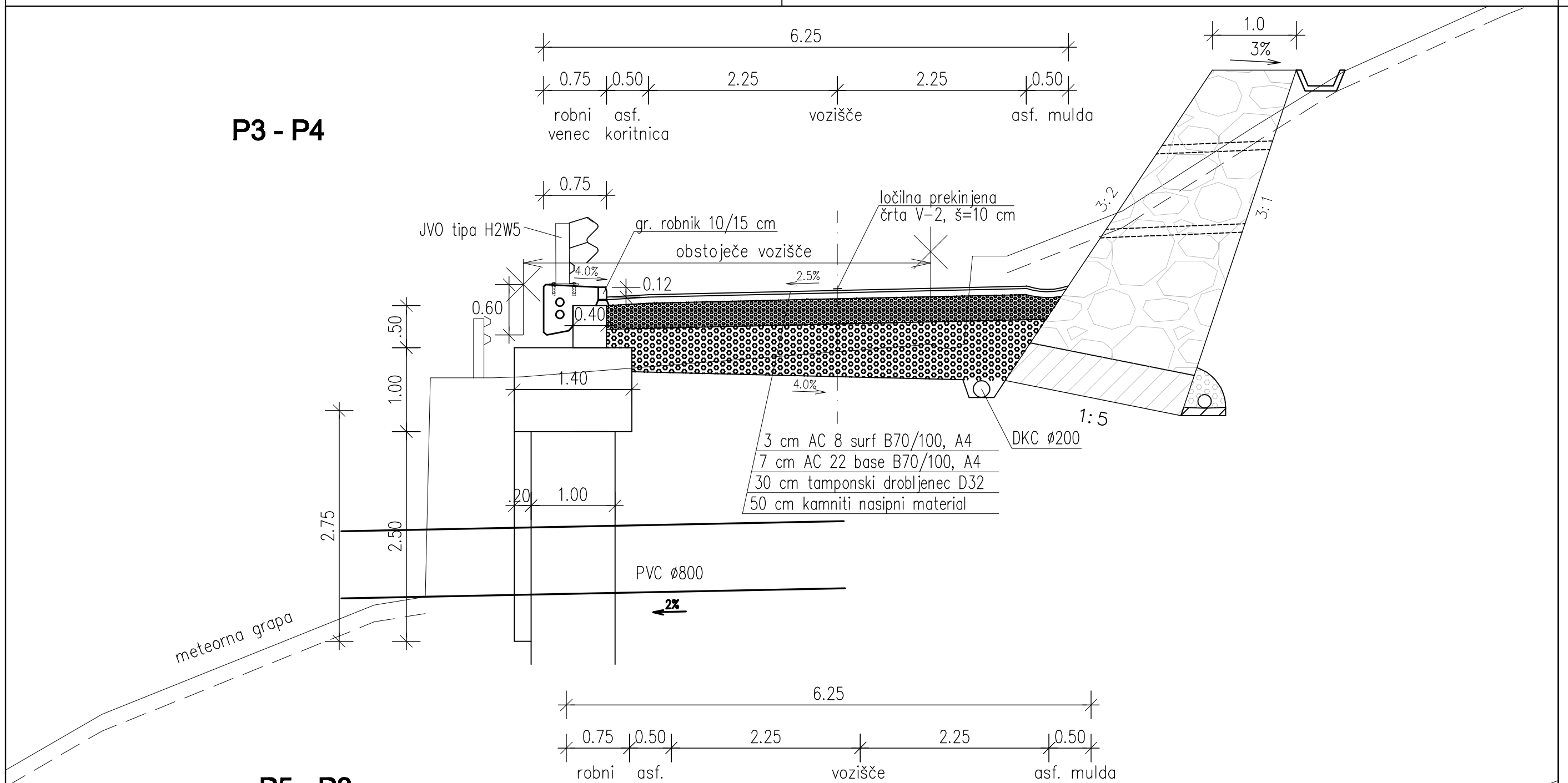

P5 - P8

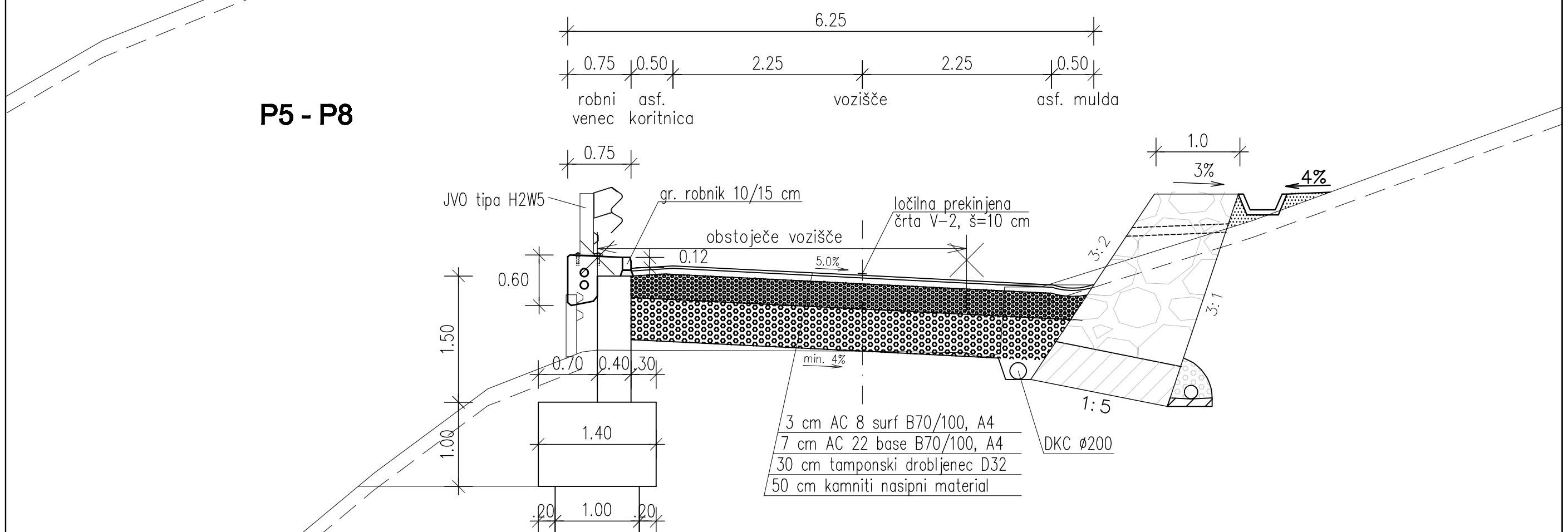

KARAKTERISTIČNI PREREZ CESTE (po recenziji)

Geocenter d.o.o.
MEHANIKA TAL, Danica Peček s.p.
Vrhovci, Cesta XII 4, 1000 LJUBLJANA
tel/fax 01 565 10 96
gsm 041 765 796
e-mail geocenter@siol.net
web www.geocenter.si

Naročnik/ Investitor:	OBČINA JESENICE Cesta železarjev 6 4270 Jesenice		
Odg. vodja projekta:	Danica PEČEK, univ.dipl.inž.grad.	Objekt/ lokacija:	PLAZ na Planini pod Golico
Ident. št.:	IZS G-1784		
Odg. projektant:	Igor ŽUGIČ, univ.dipl.inž.grad.		
Ident. št.:	IZS G-0692	Vrsta načrta:	3 Načrt gradbenih konstrukcij Sanacija plazu
Sodelavec:	Peter ŠALEHAR, inž.grad.		
Sodelavec:		Vsebina risbe:	Karakteristični prerez ceste
Vrsta gradnje:	REKONSTRUKCIJA in NOVA GRADNJA		
Vrsta proj. dokument.:	PZI	Del risbe:	Sestava vozišče konstrukcije
Številka projekta:	GC-181/2015-PZI	Merilo:	1 : 50
Številka načrta:	GC-181/2015-1	Datum:	maj 2015
Šifra CC:		Številka risbe:	G.6

Št. odseka:	Arhivska št.:	Faza/objekt:	Šifra risbe:
		004.2101	G.131

Avtor risbe:	GIRI d.o.o./GEOCENTER, Danica Peček s.p.	Id.št.risbe:	Plaz PpG_karakteristični ceste_risba G6